X-ASR205B205B-SD12 データシート

- 軸あたり 50mm から最大 305mm の移動
- 最高 12µm の精度。 2 µm の再現性; 85mm / s の速度
- 簡単に調整可能な非接触ホールセンサーリミットスイッチ
- µManager および MetaMorph®顕微鏡自動化および画像分析ソフトウェアによるサポート
- 内蔵コントローラにより、1 本の電源/データケーブルで接続し、他の Zaber 製品とデイジーチェーン接続できます
- デジタル入力 1 点とデジタル出力 2 点装備
- 特別仕様（カスタムバージョン）もご用意できます。

X-ASR-E シリーズ概要

Zaber の X-ASR シリーズ顕微鏡ステージは、直立および倒立顕微鏡の手動ステージの代わりとして、またはスキャンステージとしてのスタンドアロン操作用に設計されています。 コンパクトな内蔵コントローラにより、ベンチスペースが節約され、1 本のフレックス定格ケーブルを介してステージに電力を供給および制御できます。

X-ASR デバイスには、外部システムとのインターフェース用のデジタル入力と 2 つのデジタル出力も含まれています。 イベント駆動型トリガーシステムを使用すると、I / O、時間、または動きの刺激に基づいて、デバイスをスタンドアロン操作用にプログラムできます。

取り付けアダプターは、ブレッドボードおよび最も一般的な顕微鏡に使用できます。 カスタムアダプターとプレートは、ご要望に応じてご利用いただけます。

X-ASR205B205B-SD12 図面

ZABER

X-ASR205B205B-SD12 電動顕微鏡
ステージ
寸法: ミリ

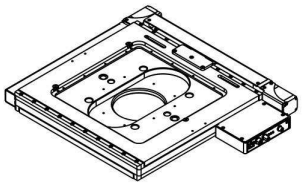

ほとんどの用途用にアダプタープレートが必要です。
ウェブサイト www.zaber .com サイトの関連ページを
参照ください。

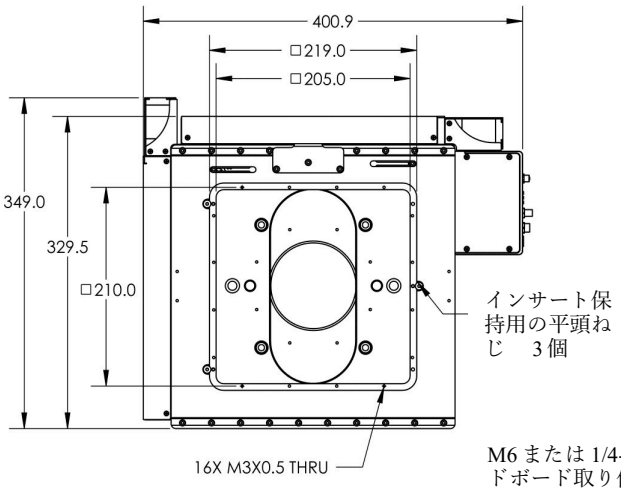

ベースプレート取り付機能

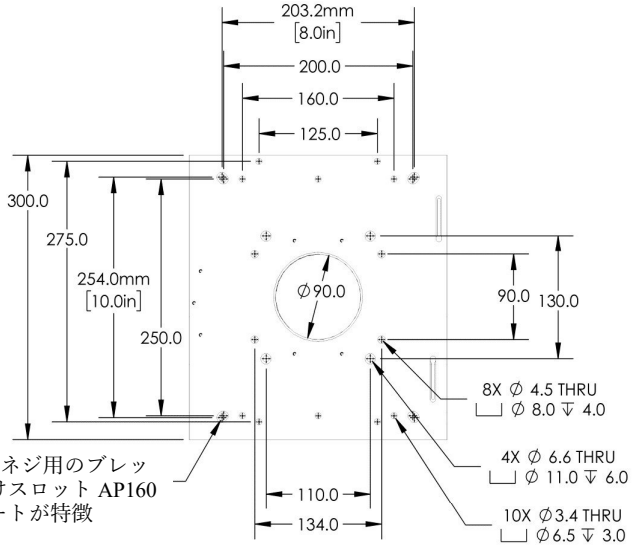

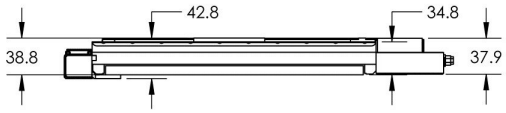

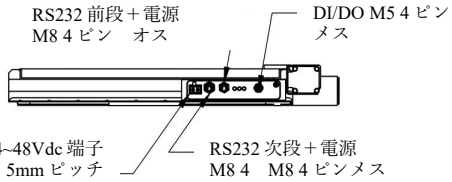

DWG 3526 R01

ZABER

最短可動位置

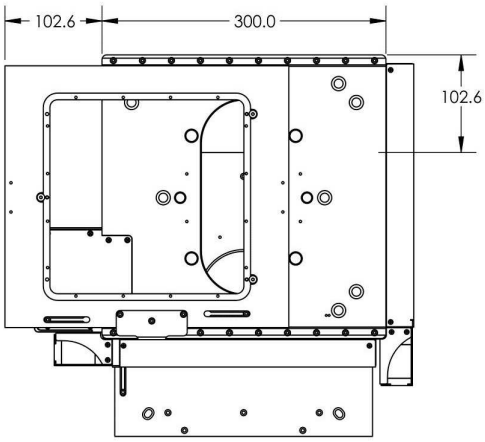

最長可動位置

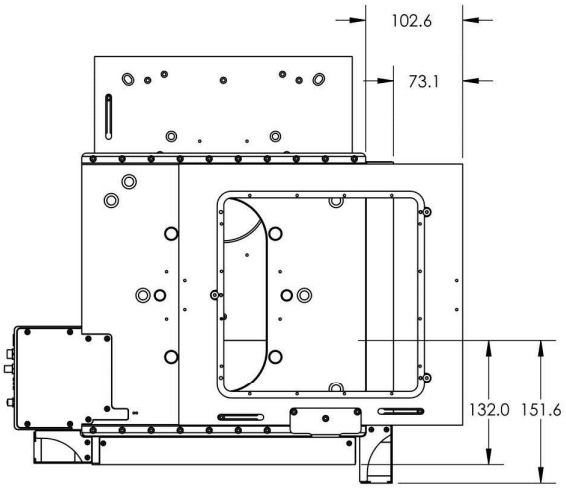

DWG 3526 R01

X-ASR205B205B-SD12 仕様

仕様	仕様値	代替値
マイクロステップサイズ (初期値分解能)	0.15625 µm	
内蔵コントローラ	有り	
繰り返し精度	< 2 µm	< 0.000079"
最低速度	0.000095 mm/s	0.000004"/s
速度分解能	0.000095 mm/s	0.000004"/s
エンコーダタイプ	ロータリ四分割エンコーダ	
最大トルク	95 N	21.3 lb
最大連続トルク	95 N	21.3 lb
通信インターフェース	RS-232, USB 2.0	
通信プロトコル	Zaber ASCII (初期値), RS-232	
ガイドタイプ	クロスローラベアリング	
最大電流消費	2600 mA	
電源電圧	24-48 VDC	
モータ1回転での直線移動量	2.00 mm	0.079"
モータ1回転でのステップ数	200	
モータタイプ	ステッパーモータ (2 相タイプ)	
モータ定格電流	1500 mA/相	
モータ巻き線抵抗	2.05 Ω/相	
インダクタンス	1 mH/相	
初期値分解能	１ステップの1/64	
データケーブル接続	固定式 4-ピン M8ケーブル	
機械的駆動システム	精密リードねじ	
リミット又はホーム検出	磁気式、調整できるホーム及びアウェイセンサー	
手動制御	無し	
動作軸数	2	
LED インジケータ	有り	
取付インターフェース	ステッパーモータアダプター有	
操作温度範囲	0 ～ 50 °C	
真空仕様	なし	

仕様	仕様値	代替値
RoHS 準拠	準拠	
CE 準拠	準拠	
デジタル入力	1	
デジタル出力	2	

品番	X軸可動範囲	Y軸可動範囲	精度 (単一方向)	平坦度
X-ASR050B050B-SE03D12	50 mm (1.969")	50 mm (1.969")	12 µm (0.000472")	8 µm (0.0003")
X-ASR100B120B-SE03D12	120 mm (4.724")	100 mm (3.937")	40 µm (0.001575")	15 µm (0.0006")
X-ASR205B205B-SE03D12	205 mm (8.071")	205 mm (8.071")	50 µm (0.001968")	25 µm (0.0010")
X-ASR305B305B-SE03D12	305 mm (12.008")	305 mm (12.008")	80 µm (0.003150")	50 µm (0.0020")

品番	バックラッシュ	最高速度	最大中心荷重	ピッチ
X-ASR050B050B-SE03D12	< 4 µm (< 0.000157")	85 mm/s (3.346"/s)	200 N (44.9 lb)	0.02° (0.349 mrad)
X-ASR100B120B-SE03D12	< 4 µm (< 0.000157")	85 mm/s (3.346"/s)	100 N (22.4 lb)	0.02° (0.349 mrad)
X-ASR205B205B-SE03D12	< 10 µm (< 0.000394")	85 mm/s (3.346"/s)	100 N (22.4 lb)	0.02° (0.349 mrad)
X-ASR305B305B-SE03D12	< 10 µm (< 0.000394")	65 mm/s (2.559"/s)	100 N (22.4 lb)	0.04° (0.698 mrad)

品番	ロール	ヨー	重量
X-ASR050B050B-SE03D12	0.02° (0.349 mrad)	0.005° (0.087 mrad)	2.10 kg (4.630 lb)
X-ASR100B120B-SE03D12	0.02° (0.349 mrad)	0.005° (0.087 mrad)	3.30 kg (7.275 lb)
X-ASR205B205B-SE03D12	0.01° (0.174 mrad)	0.01° (0.174 mrad)	6.90 kg (15.212 lb)
X-ASR305B305B-SE03D12	0.015° (0.262 mrad)	0.015° (0.262 mrad)	10.60 kg (23.369 lb)

X-ASR-E シリーズチャート

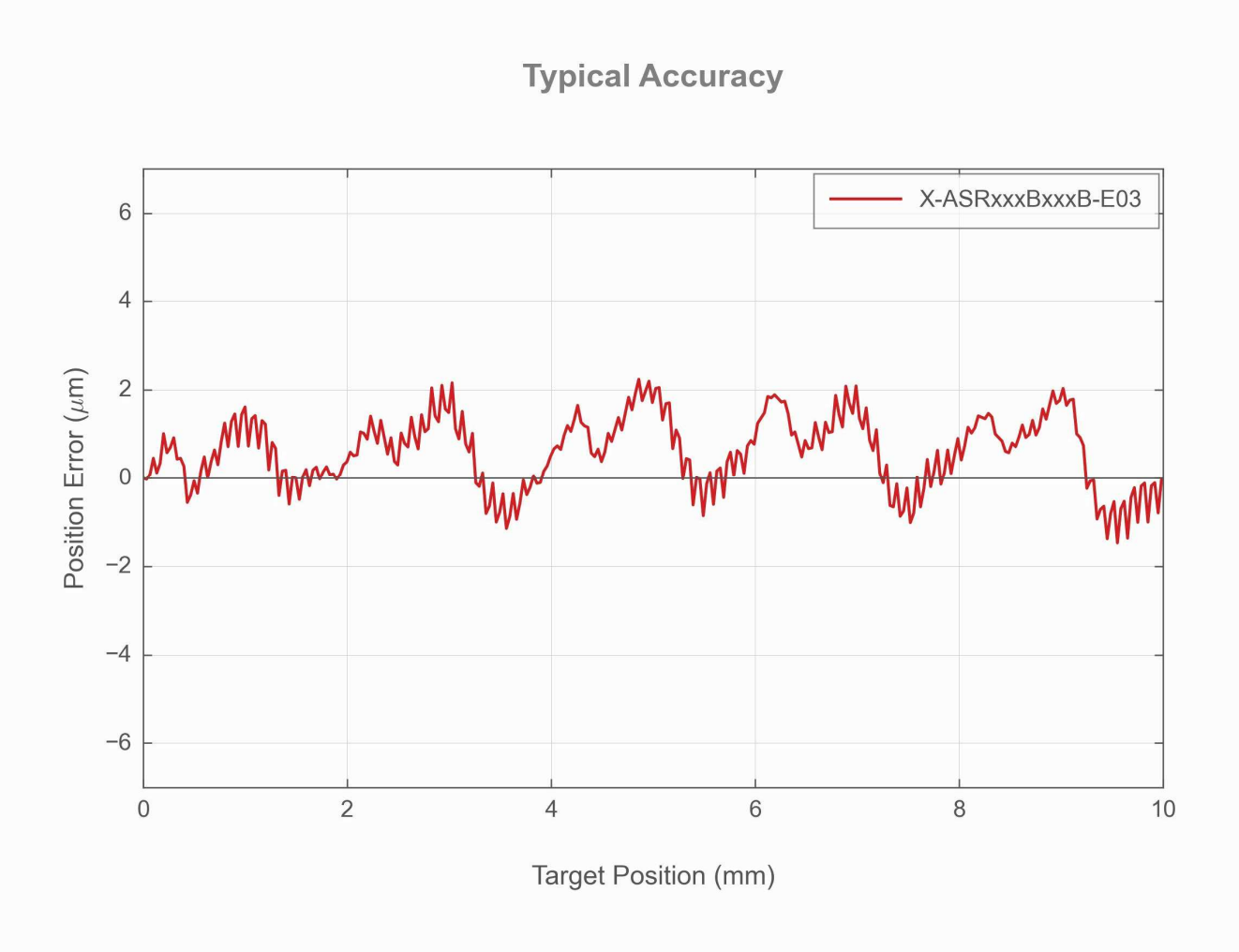

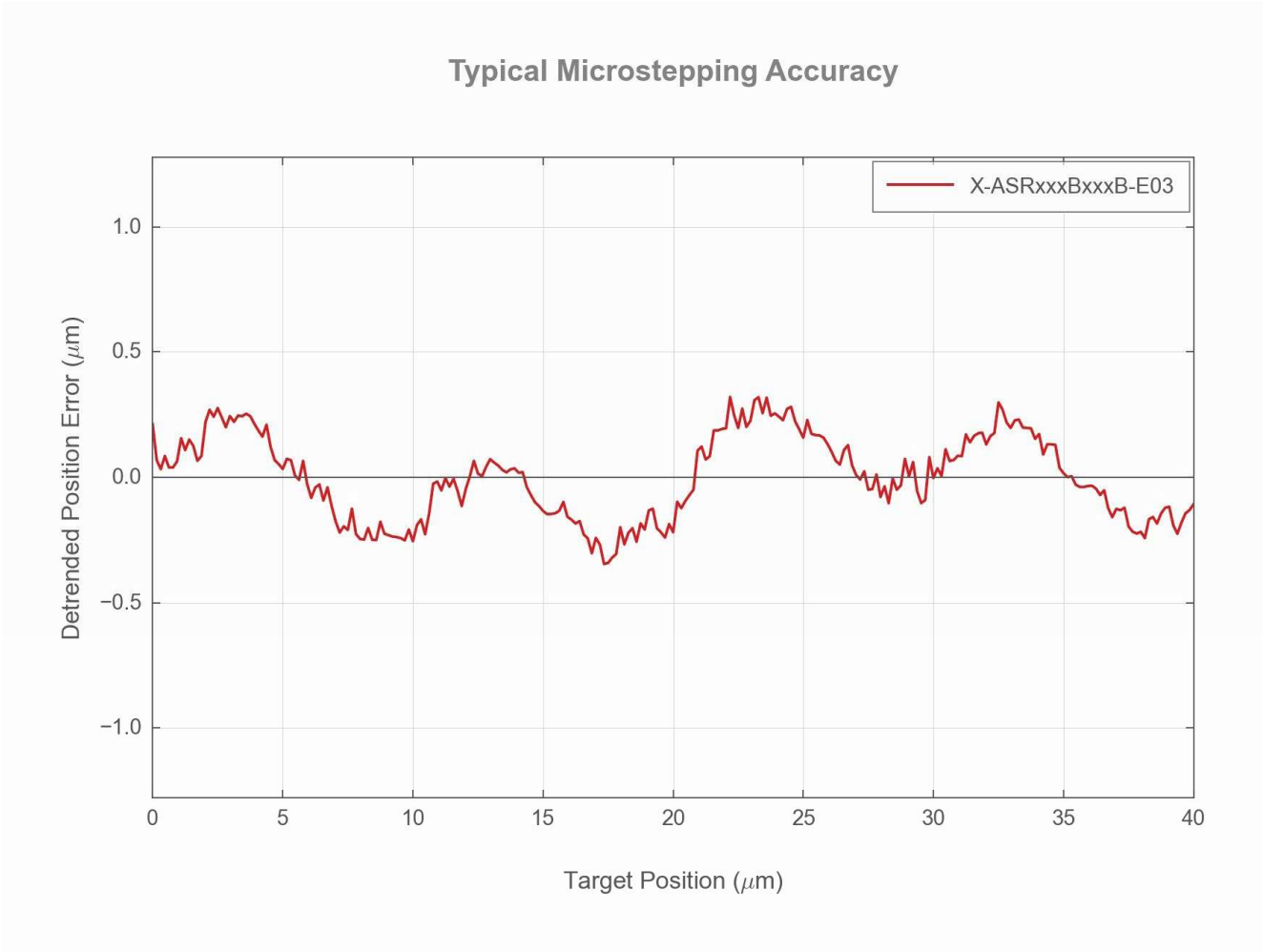
Typical Microstepping Accuracy
X-ASRxxxBxxxB-E03
Detrended Position Error (μm)
1.0
0.5
0.0
−0.5
−1.0
0
5
10
15
20
25
30
35
40
Target Position (μm)

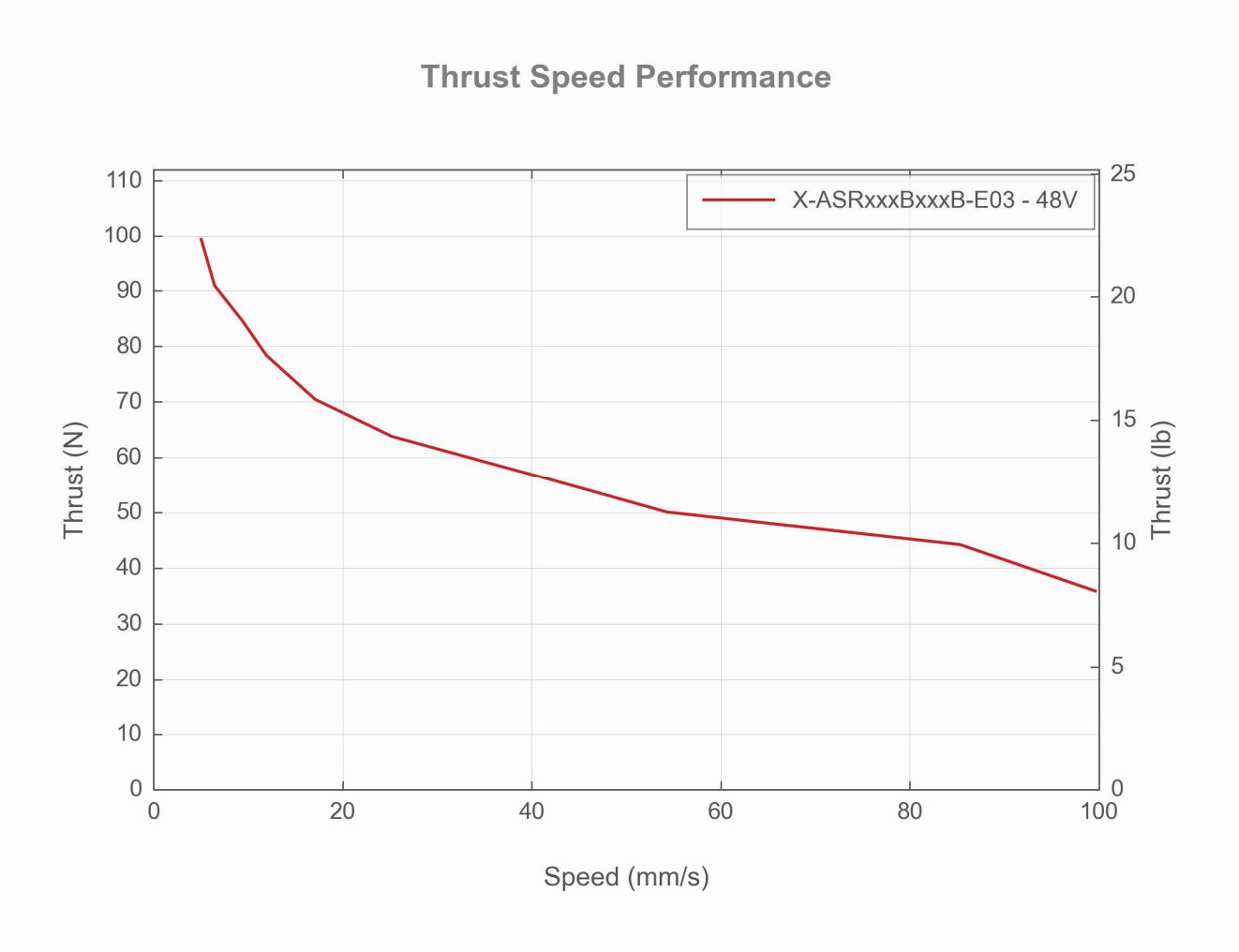

テクノロジーリンク株式会社
TECHNOLOGYLINK,LTD.
〒171-0022 東京都豊島区南池袋 3-18-35
OK ビル 2 階
Tel: 03-5924-6750 Fax:03-5924-6751
E-mail: ktomita@technology-l.com
URL: http://www.technology-link.jp